GARDE-CORPS POUR ÉCHELLE D'ACCÈS

L'ensemble de garde-corps pour échelle d'accès améliore la sécurité autour de ces points d'accès très communs. Delta Prévention a développé un ensemble de garde-corps s'adaptant à toutes les échelles et à tous les toits.

CARACTÉRISTIQUES

- Aucun dommage au toit, car 100 % sans perforation
- Installation rapide et facile
- S'installe sur les toits avec ou sans parapet
- Fini aluminium anodisé prévenant l'écaillage de la peinture
- Base en caoutchouc recyclé haute adhérence
- Résistance ultime à la rouille et à la détérioration causées par la pluie, les changements de température et les environnements acides
- Rapport de conformité disponible
- Garantie de 10 ans
- Respecte les normes CNB, RSST, OSHA, CSA

CONFIGURATION VSS CLASSIC

Les échelles d'accès pour monter ou descendre d'un toit de plus de 10' vous placent inévitablement dans une position à risque telle qu'elle est décrite dans toutes les normes. S'ajoutent à cela les risques associés à la descente à reculons dans l'échelle et la perte de repère une fois en haut. Grâce au garde-corps pour échelle d'accès, vous protégez 10' (3 m) de chaque côté de l'échelle d'accès, garantissant la sécurité de vos installations.

CONFIGURATION VSS COMPACT

Le garde-corps pour échelle d'accès VSS Compact crée une protection de 10' de chaque côté de l'échelle et un couloir de circulation menant vers le centre du toit. Parce qu'ils partagent les mêmes composants, la ligne d'avertissement permanente VSS Safetyline se connecte parfaitement au garde-corps pour échelle d'accès afin de créer une protection antichute sans faille.

TYPES D'INSTALLATION

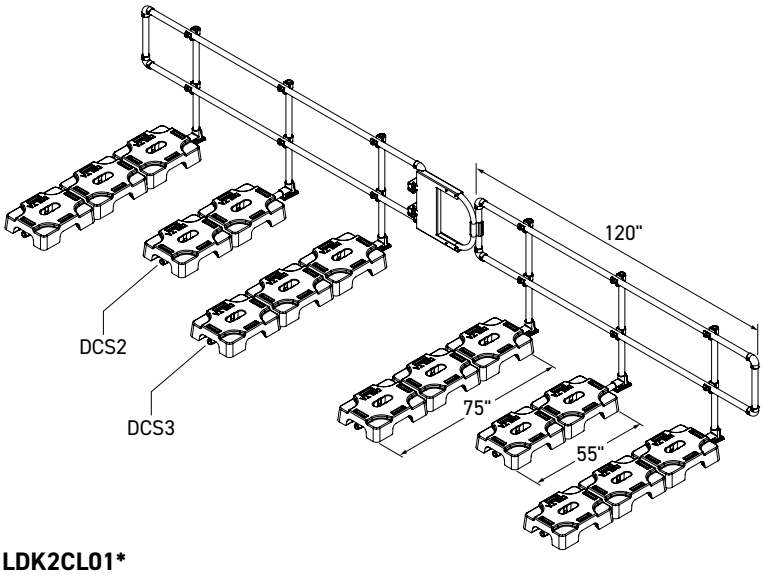

LDK2CL01*

PRÉCONFIGURATIONS

Connectées avec une jonction GA101-01

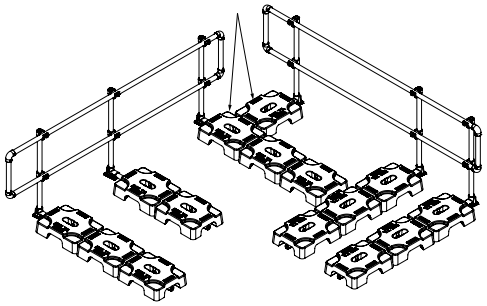

LADKIT-CL-2SC
Ensemble pour échelle d'accès en coin

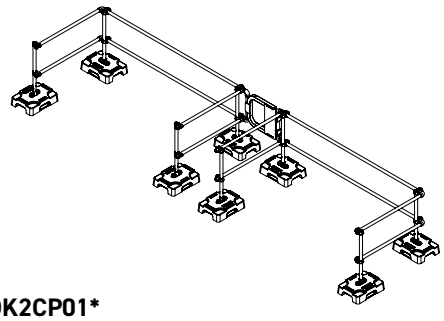

LDK2CP01*
Ensemble pour échelle d'accès 2 côtés (2 x 10')

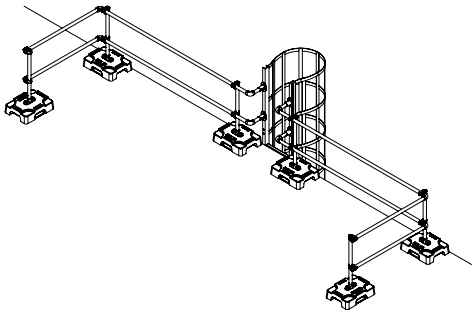

Ensemble pour échelle d'accès deux côtés connecté à l'échelle**

FICHE TECHNIQUE

#ITEM LDK2CL01

Longueur :	10' (3 m) par côté
Hauteur :	42"
Distance max entre les poteaux :	78"
Retour pleine hauteur :	Non requis
Contrepoids :	DCS1 : 50 lb DCS2 : 100 lb DCS3 : 150 lb
Contrepoids - dimensions :	DCS2 : 55" x 18" x 6" DCS3 : 75" x 18" x 6" BAA13-01 seulement : 24" x 18" x 6"
Contrepoids - matériel :	BAA13-01 : caoutchouc recyclé
Tuyaux & poteaux :	aluminium 6061-T6 anodisé
Tuyaux & poteaux – diamètre extérieur :	1,9"
Tuyaux & poteaux - diamètre intérieur :	1,610"
Raccords – matériel :	fonte avec galvanisation à chaud & électrodéposition
Couple de serrage :	30 lb/pi
Compatible avec ligne VSS SafetyLine :	oui
Utilisation :	permanente, temporaire
Brevet de design :	#162630
Conforme à :	RSST : 12 CNB : 4.1.5.14 CSA Z259.18:19 OSHA : 1926.502, 1926.501 Ontario Building Code : 4.1.5.14 WorkSafeBC : 11.2
Garantie :	10 ans

ACCESSOIRES

Barrière de sécurité ajustable à fermeture automatique

La barrière de sécurité ajustable ajoute une protection supplémentaire en se refermant derrière vous après usage, bloquant ainsi l'accès à l'échelle. Ouverture : 24" à 36"

ITEM : GAT24A02
Matériel : Aluminium

* Barrière de sécurité ajustable à fermeture automatique non incluse
** Échelle nouvelle ou existante. Échelle non incluse. Les détails de connexions et la conformité sont à confirmer.